SIAMP
Monaco

NOTICE D'INSTALLATION
ABATTANT AVEC CHARNIÈRES INOX

1

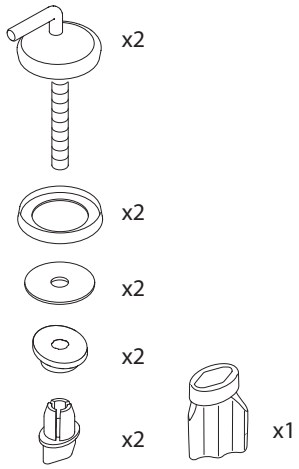

2

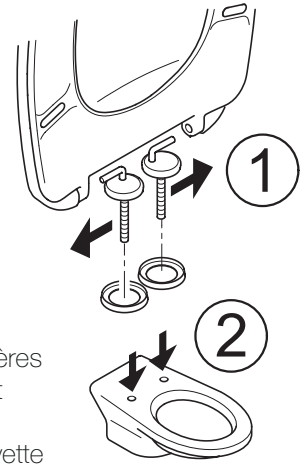

Placer les charnières dans l'abattant et positionner ce dernier sur la cuvette

3

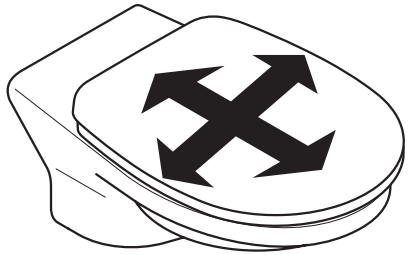

Ajuster l'abattant pour venir recouvrir la cuvette

4

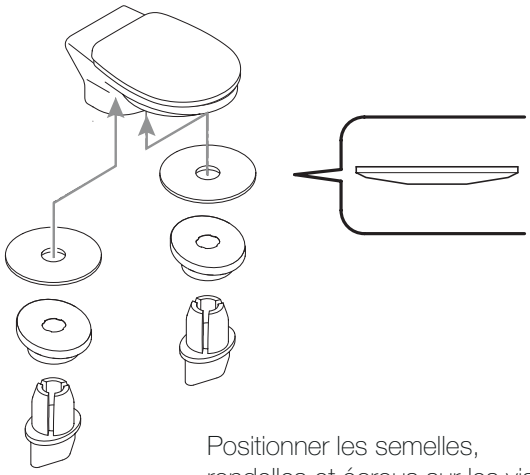

Positionner les semelles, rondelles et écrous sur les vis

5

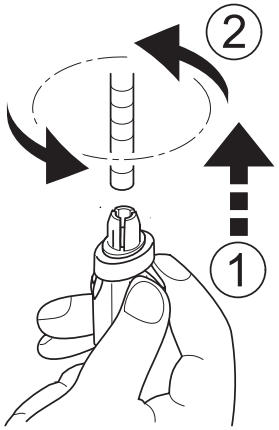

Visser complètement les charnières à l'aide de l'outil

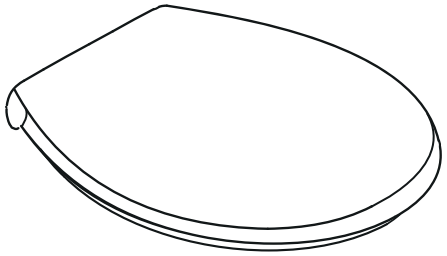

SIAMP
Monaco
4, quai Antoine 1er - BP 219 - MC 98007 MONACO Cedex
Fax : +377 92 05 71 04 / Email : contact@siamp.com / Web : www.siamp.com

Ref. : 10 0058 77